Łożysko igiełkowe NK37/30 INA

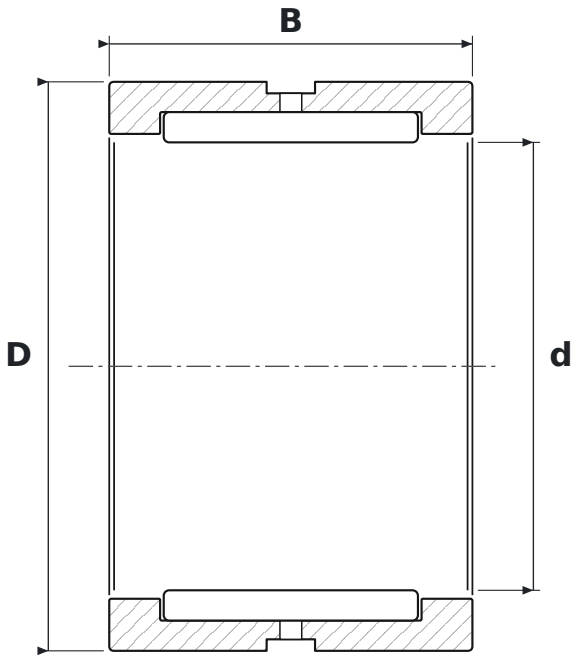

WYMIARY

d	średnica wewnętrzna	**37 mm**
D	średnica zewnętrzna	**47 mm**
B	szerokość	**30 mm**

PARAMETRY

Producent	**INA**
Symbol producenta	**NK37/30**
Elementy toczne	**łożysko igiełkowe**
Luz promieniowy	**CN – normalny**
Masa	**0,116 kg**