Łożysko igiełkowe NKI40/30 ZEN

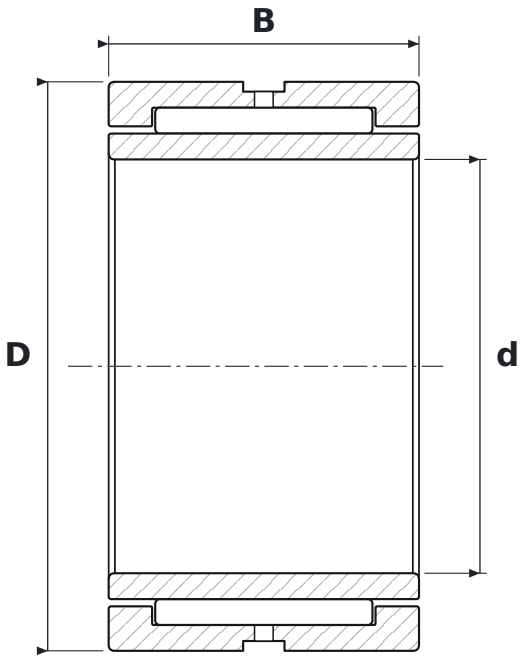

WYMIARY

d	średnica wewnętrzna	**40 mm**
D	średnica zewnętrzna	**55 mm**
B	szerokość	**30 mm**

PARAMETRY

Producent	**ZEN**
Symbol producenta	**NKI40/30**
F – średnica bieżni pierścienia wewnętrznego	**45 mm**
Elementy toczne	**łożysko igiełkowe**
Luz promieniowy	**CN – normalny**