Łożysko kulkowe zwykłe 108 TN9C3 SKF

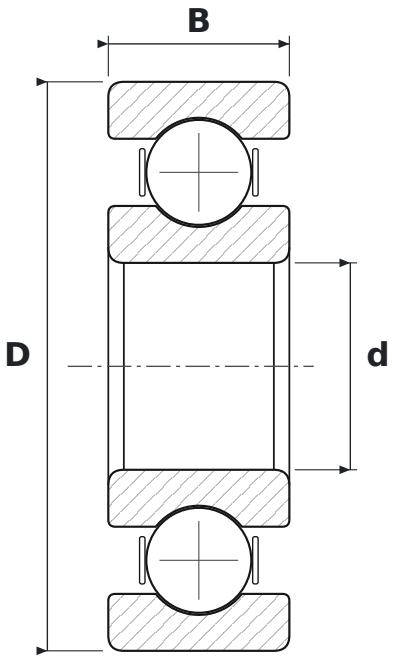

WYMIARY

d	średnica wewnętrzna	**8 mm**
D	średnica zewnętrzna	**22 mm**
B	szerokość	**7 mm**

CO ZNACZY OZNACZENIE 108 TN9C3

TN9	koszyk z poliamidu PA66 wzmocnionego włóknem szklanym (SKF)
C3	luz promieniowy zwiększony

PARAMETRY

Producent	**SKF**
Symbol producenta	**108 TN9C3**
Elementy toczne	**łożysko kulkowe jednorzędowe**