Łożysko kulkowe zwykłe 11505-TVH FAG

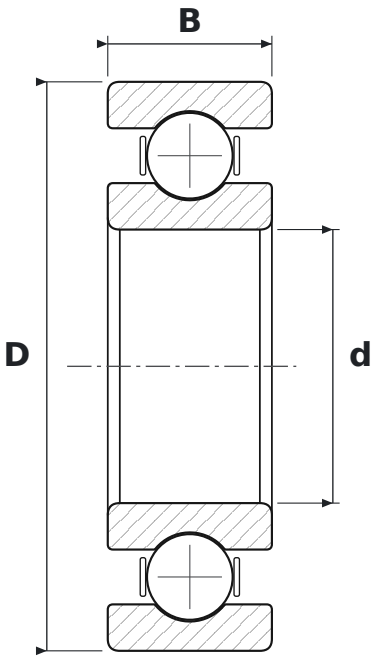

WYMIARY

d	średnica wewnętrzna	**25 mm**
D	średnica zewnętrzna	**52 mm**
B	szerokość	**15 mm**

PARAMETRY

Producent	**FAG**
Symbol producenta	**11505-TVH**
Elementy toczne	**łożysko kulkowe jednorzędowe**
TVH	**koszyk poliamidowy masywny (FAG)**
Uszczelnienie	**otwarte – bez uszczelnień**
Luz promieniowy	**CN – normalny**