Łożysko kulkowe wahliwe 1202 C3 NSK

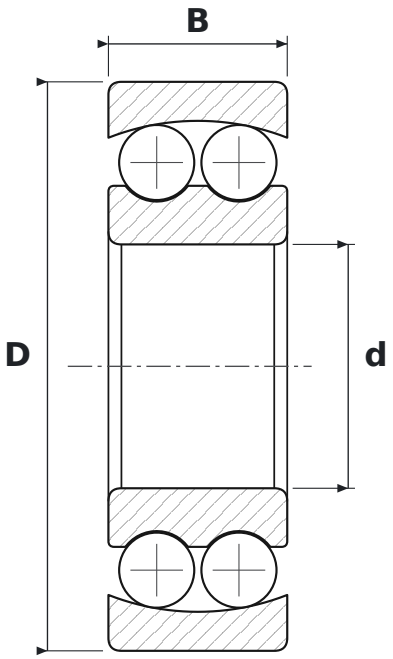

WYMIARY

d	średnica wewnętrzna	**15 mm**
D	średnica zewnętrzna	**35 mm**
B	szerokość	**11 mm**

PARAMETRY

Producent	**NSK**
Symbol producenta	**1202 C3**
Elementy toczne	**łożysko kulkowe dwurzędowe**
C3	**luz promieniowy zwiększony**
Uszczelnienie	**otwarte – bez uszczelnień**