Łożysko kulkowe wahliwe 1203 NACHI

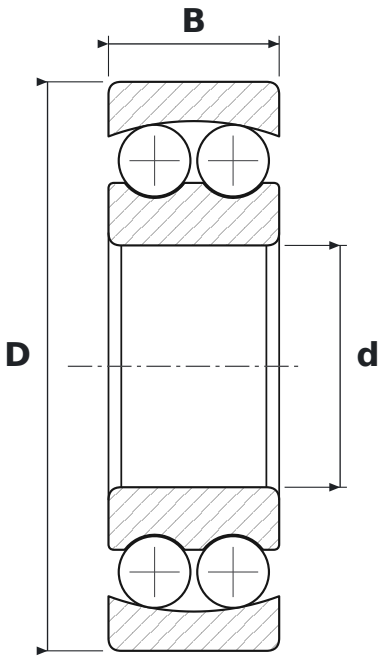

WYMIARY

d	średnica wewnętrzna	**17 mm**
D	średnica zewnętrzna	**40 mm**
B	szerokość	**12 mm**

PARAMETRY

Producent	**NACHI**
Symbol producenta	**1203**
Elementy toczne	**łożysko kulkowe dwurzędowe**
Uszczelnienie	**otwarte – bez uszczelnień**
Luz promieniowy	**CN – normalny**