Łożysko kulkowe wahliwe 1204 ETN9 SKF

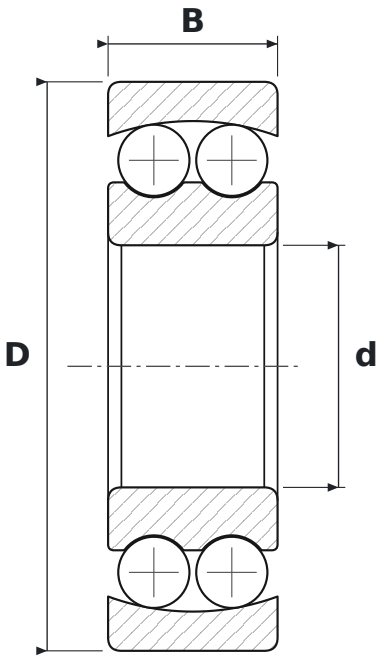

WYMIARY

d	średnica wewnętrzna	**20 mm**
D	średnica zewnętrzna	**47 mm**
B	szerokość	**14 mm**

CO ZNACZY OZNACZENIE 1204 ETN9

E	wykonanie wzmocnione, zwiększona nośność
TN9	koszyk z poliamidu PA66 wzmocnionego włóknem szklanym (SKF)

PARAMETRY

Producent	**SKF**
Symbol producenta	**1204 ETN9**
Elementy toczne	**łożysko kulkowe dwurzędowe**