Łożysko kulkowe wahliwe 1204 TV NKE

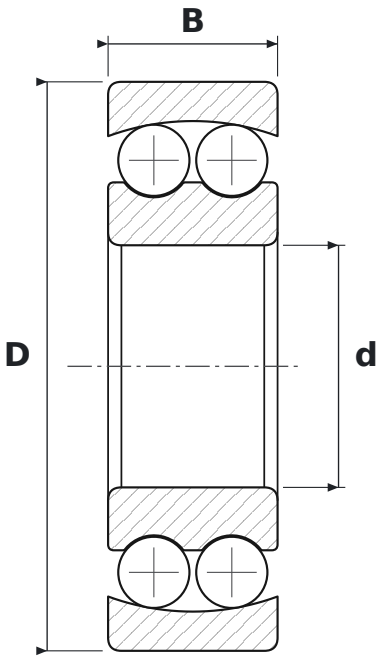

WYMIARY

d	średnica wewnętrzna	**20 mm**
D	średnica zewnętrzna	**47 mm**
B	szerokość	**14 mm**

PARAMETRY

Producent	**NKE**
Symbol producenta	**1204 TV**
Elementy toczne	**łożysko kulkowe dwurzędowe**
TV	**koszyk poliamidowy z włóknem szklanym (FAG)**
Uszczelnienie	**otwarte – bez uszczelnień**
Luz promieniowy	**CN – normalny**