Łożysko kulkowe wahliwe 1204-TVH-C3 FAG

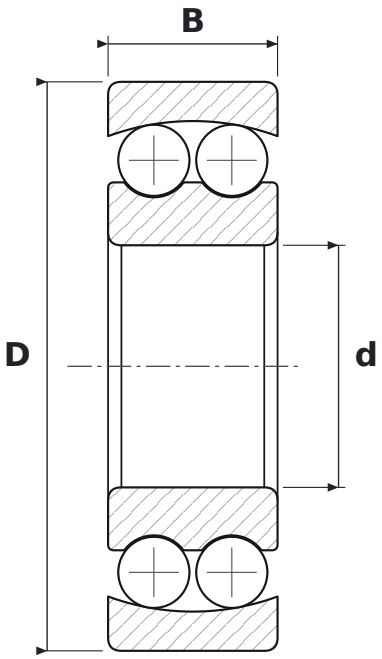

WYMIARY

d	średnica wewnętrzna	**20 mm**
D	średnica zewnętrzna	**47 mm**
B	szerokość	**14 mm**

CO ZNACZY OZNACZENIE 1204-TVH-C3

TVH	koszyk poliamidowy masywny (FAG)
C3	luz promieniowy zwiększony

PARAMETRY

Producent	**FAG**
Symbol producenta	**1204-TVH-C3**
Elementy toczne	**łożysko kulkowe dwurzędowe**