Łożysko kulkowe wahliwe 1205 NKE

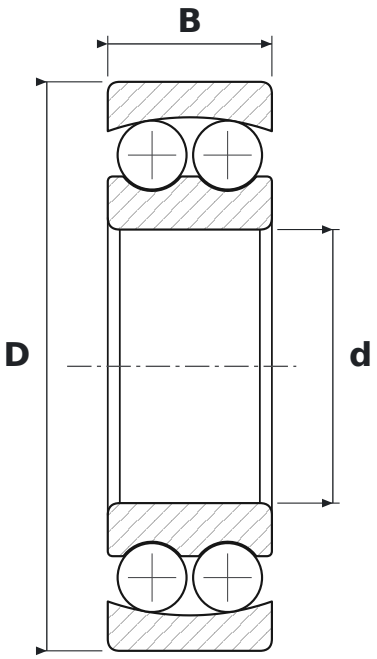

WYMIARY

d	średnica wewnętrzna	**25 mm**
D	średnica zewnętrzna	**52 mm**
B	szerokość	**15 mm**

PARAMETRY

Producent	**NKE**
Symbol producenta	**1205**
Elementy toczne	**łożysko kulkowe dwurzędowe**
Uszczelnienie	**otwarte – bez uszczelnień**
Luz promieniowy	**CN – normalny**