Łożysko kulkowe wahliwe 1205-TV FAG

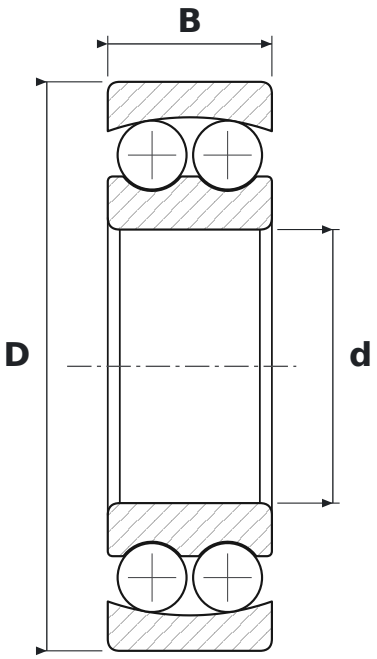

WYMIARY

d	średnica wewnętrzna	**25 mm**
D	średnica zewnętrzna	**52 mm**
B	szerokość	**15 mm**

PARAMETRY

Producent	**FAG**
Symbol producenta	**1205-TV**
Elementy toczne	**łożysko kulkowe dwurzędowe**
TV	**koszyk poliamidowy z włóknem szklanym (FAG)**
Uszczelnienie	**otwarte – bez uszczelnień**
Luz promieniowy	**CN – normalny**