Łożysko kulkowe wahliwe 1206 K NSK

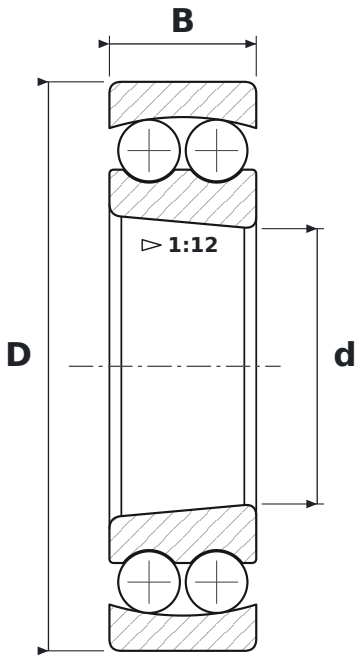

WYMIARY

d	średnica wewnętrzna	**30 mm**
D	średnica zewnętrzna	**62 mm**
B	szerokość	**16 mm**

PARAMETRY

Producent	**NSK**
Symbol producenta	**1206 K**
Elementy toczne	**łożysko kulkowe dwurzędowe**
K	**otwór stożkowy, zbieżność 1:12**
Uszczelnienie	**otwarte – bez uszczelnień**
Luz promieniowy	**CN – normalny**