Łożysko kulkowe wahliwe 1206 SK NTN

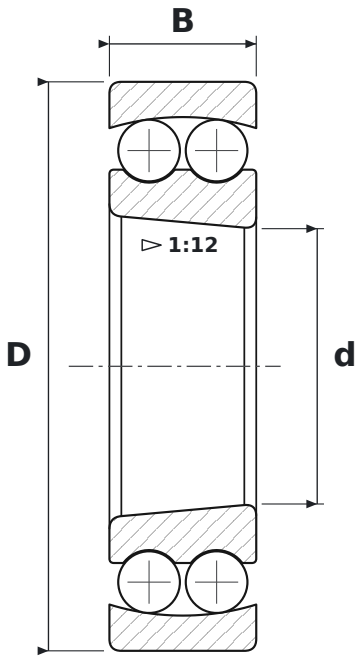

WYMIARY

d	średnica wewnętrzna	**30 mm**
D	średnica zewnętrzna	**62 mm**
B	szerokość	**16 mm**

CO ZNACZY OZNACZENIE 1206 SK

S	oznaczenie konstrukcji wewnętrznej NTN
K	otwór stożkowy, zbieżność 1:12

PARAMETRY

Producent	**NTN**
Symbol producenta	**1206 SK**
Elementy toczne	**łożysko kulkowe dwurzędowe**