Łożysko kulkowe wahliwe 1206 KC3 NSK

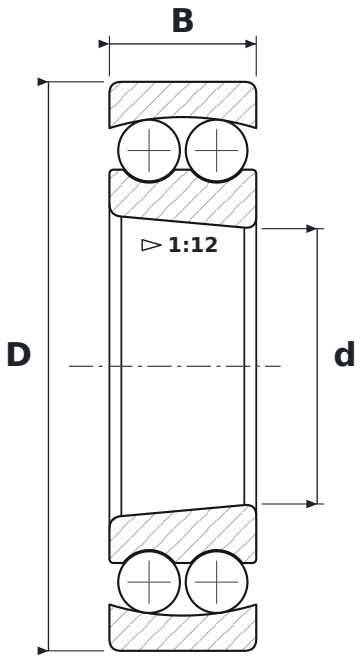

WYMIARY

d	średnica wewnętrzna	**30 mm**
D	średnica zewnętrzna	**62 mm**
B	szerokość	**16 mm**

CO ZNACZY OZNACZENIE 1206 KC3

K	otwór stożkowy, zbieżność 1:12
C3	luz promieniowy zwiększony

PARAMETRY

Producent	**NSK**
Symbol producenta	**1206 KC3**
Elementy toczne	**łożysko kulkowe dwurzędowe**