Łożysko kulkowe wahliwe 1206 NACHI

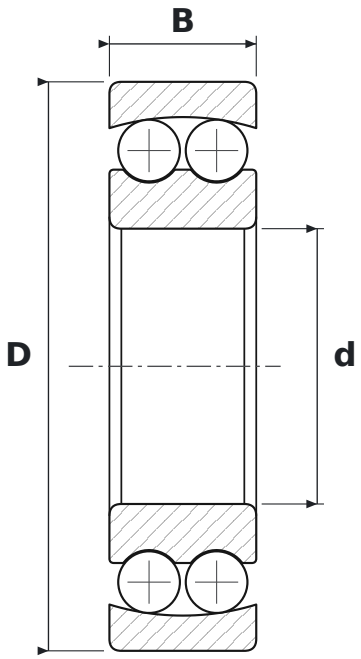

WYMIARY

d	średnica wewnętrzna	**30 mm**
D	średnica zewnętrzna	**62 mm**
B	szerokość	**16 mm**

PARAMETRY

Producent	**NACHI**
Symbol producenta	**1206**
Elementy toczne	**łożysko kulkowe dwurzędowe**
Uszczelnienie	**otwarte – bez uszczelnień**
Luz promieniowy	**CN – normalny**