Łożysko kulkowe wahliwe 1207 C3 NACHI

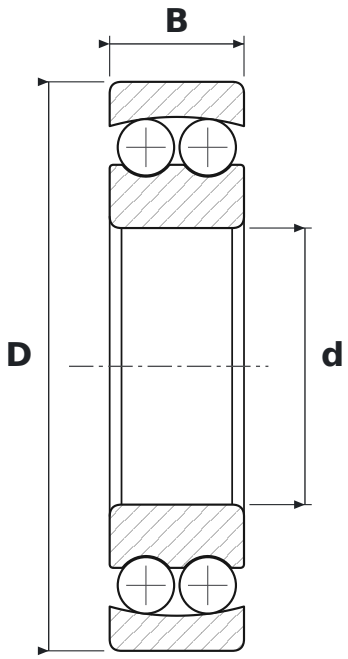

WYMIARY

d	średnica wewnętrzna	**35 mm**
D	średnica zewnętrzna	**72 mm**
B	szerokość	**17 mm**

PARAMETRY

Producent	**NACHI**
Symbol producenta	**1207 C3**
Elementy toczne	**łożysko kulkowe dwurzędowe**
C3	**luz promieniowy zwiększony**
Uszczelnienie	**otwarte – bez uszczelnień**