Łożysko kulkowe wahliwe 1207 EKTN9 SKF

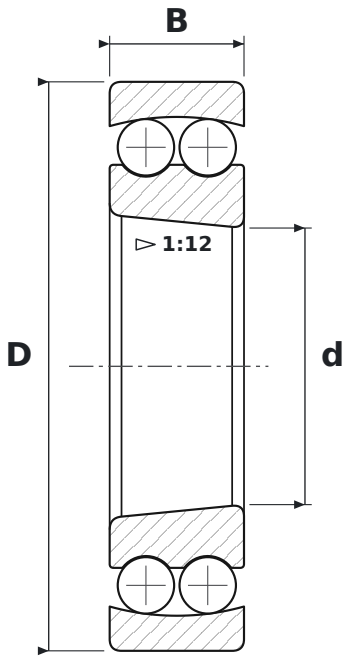

WYMIARY

d	średnica wewnętrzna	**35 mm**
D	średnica zewnętrzna	**72 mm**
B	szerokość	**17 mm**

CO ZNACZY OZNACZENIE 1207 EKTN9

E	wykonanie wzmocnione, zwiększona nośność
K	otwór stożkowy, zbieżność 1:12
TN9	koszyk z poliamidu PA66 wzmocnionego włóknem szklanym (SKF)

PARAMETRY

Producent	**SKF**
Symbol producenta	**1207 EKTN9**
Elementy toczne	**łożysko kulkowe dwurzędowe**