Łożysko kulkowe wahliwe 1208 C3 ZEN

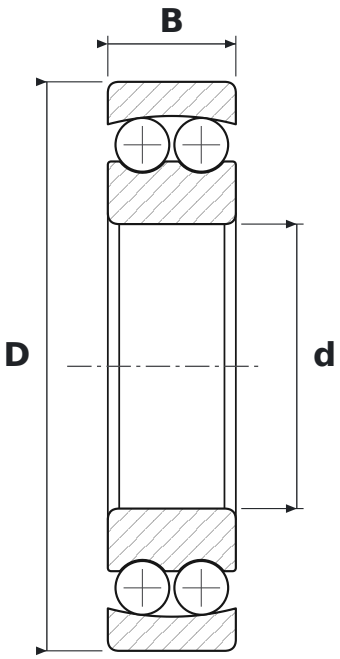

WYMIARY

d	średnica wewnętrzna	**40 mm**
D	średnica zewnętrzna	**80 mm**
B	szerokość	**18 mm**

PARAMETRY

Producent	**ZEN**
Symbol producenta	**1208 C3**
Elementy toczne	**łożysko kulkowe dwurzędowe**
C3	**luz promieniowy zwiększony**
Uszczelnienie	**otwarte – bez uszczelnień**