Łożysko kulkowe wahliwe 1208-C3-TN ZEN

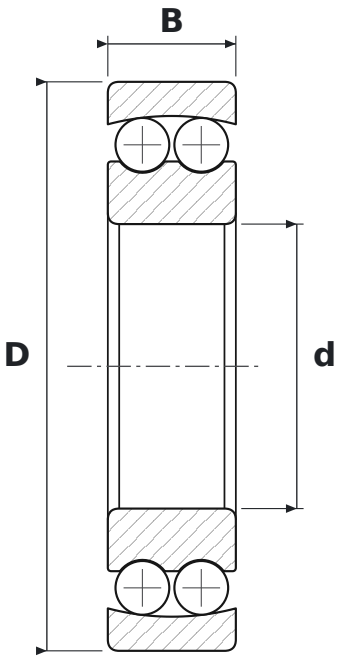

WYMIARY

d	średnica wewnętrzna	**40 mm**
D	średnica zewnętrzna	**80 mm**
B	szerokość	**18 mm**

CO ZNACZY OZNACZENIE 1208-C3-TN

C3	luz promieniowy zwiększony
TN	koszyk poliamidowy

PARAMETRY

Producent	**ZEN**
Symbol producenta	**1208-C3-TN**
Elementy toczne	**łożysko kulkowe dwurzędowe**