Łożysko kulkowe wahliwe 1208-TV-C3 FAG

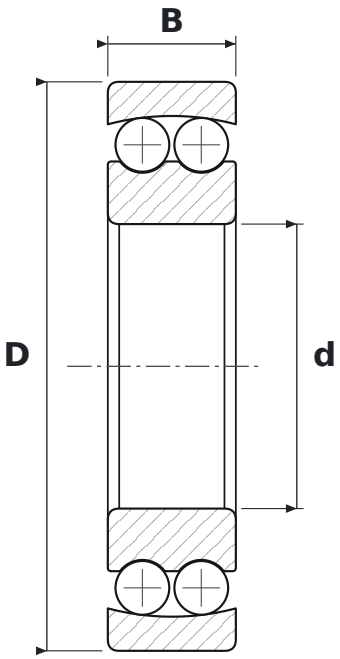

WYMIARY

d	średnica wewnętrzna	**40 mm**
D	średnica zewnętrzna	**80 mm**
B	szerokość	**18 mm**

CO ZNACZY OZNACZENIE 1208-TV-C3

TV	koszyk poliamidowy z włóknem szklanym (FAG)
C3	luz promieniowy zwiększony

PARAMETRY

Producent	**FAG**
Symbol producenta	**1208-TV-C3**
Elementy toczne	**łożysko kulkowe dwurzędowe**