# Łożysko kulkowe wahliwe 1209 K NACHI

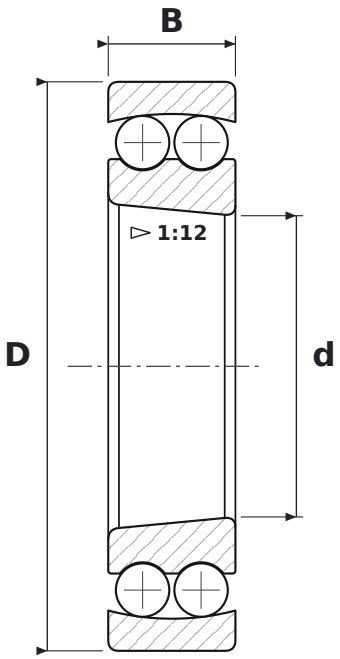


## WYMIARY

| | | |
|---|---|---|
| **d** | średnica wewnętrzna | **45 mm** |
| **D** | średnica zewnętrzna | **85 mm** |
| **B** | szerokość | **19 mm** |

## PARAMETRY

| | |
|---|---|
| Producent | **NACHI** |
| Symbol producenta | **1209 K** |
| Elementy toczne | **łożysko kulkowe dwurzędowe** |
| K | **otwór stożkowy, zbieżność 1:12** |
| Uszczelnienie | **otwarte – bez uszczelnień** |
| Luz promieniowy | **CN – normalny** |