Łożysko kulkowe wahliwe 1209 SK NTN

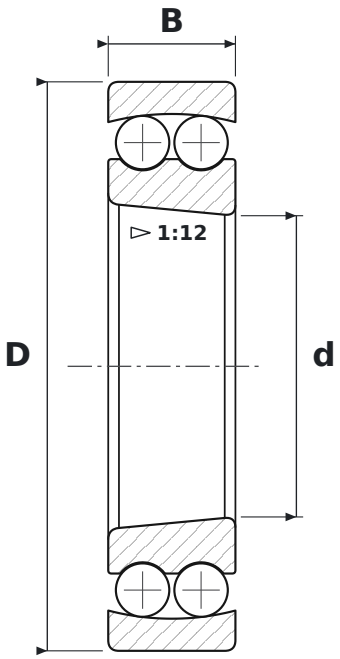

WYMIARY

d	średnica wewnętrzna	**45 mm**
D	średnica zewnętrzna	**85 mm**
B	szerokość	**19 mm**

CO ZNACZY OZNACZENIE 1209 SK

S	oznaczenie konstrukcji wewnętrznej NTN
K	otwór stożkowy, zbieżność 1:12

PARAMETRY

Producent	**NTN**
Symbol producenta	**1209 SK**
Elementy toczne	**łożysko kulkowe dwurzędowe**