Łożysko kulkowe wahliwe 1209 K.SC3 NTN

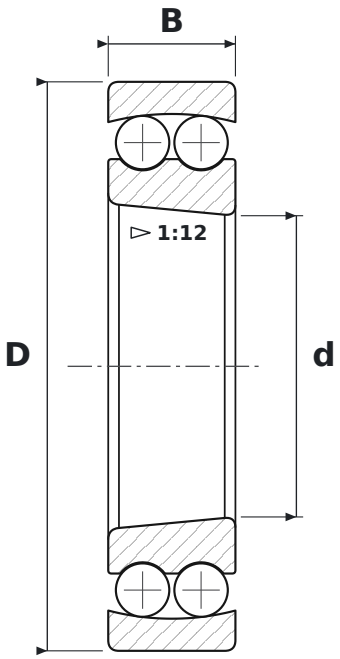

WYMIARY

d	średnica wewnętrzna	**45 mm**
D	średnica zewnętrzna	**85 mm**
B	szerokość	**19 mm**

CO ZNACZY OZNACZENIE 1209 K.SC3

K	otwór stożkowy, zbieżność 1:12
S	oznaczenie konstrukcji wewnętrznej NTN
C3	luz promieniowy zwiększony

PARAMETRY

Producent	**NTN**
Symbol producenta	**1209 K.SC3**
Elementy toczne	**łożysko kulkowe dwurzędowe**