Łożysko kulkowe wahliwe 1209-K-TV NKE

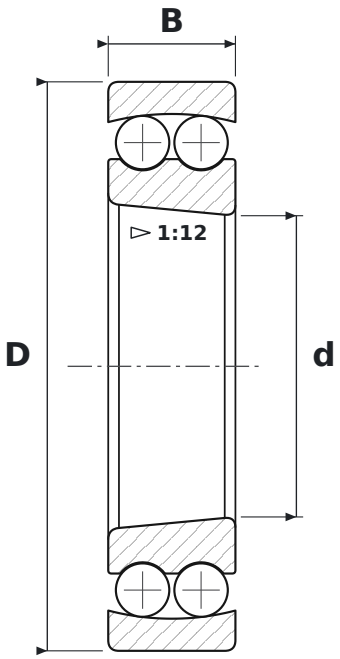

WYMIARY

d	średnica wewnętrzna	**45 mm**
D	średnica zewnętrzna	**85 mm**
B	szerokość	**19 mm**

CO ZNACZY OZNACZENIE 1209-K-TV

K	otwór stożkowy, zbieżność 1:12
TV	koszyk poliamidowy z włóknem szklanym (FAG)

PARAMETRY

Producent	**NKE**
Symbol producenta	**1209-K-TV**
Elementy toczne	**łożysko kulkowe dwurzędowe**