Łożysko kulkowe wahliwe 1209 KC3 SNR

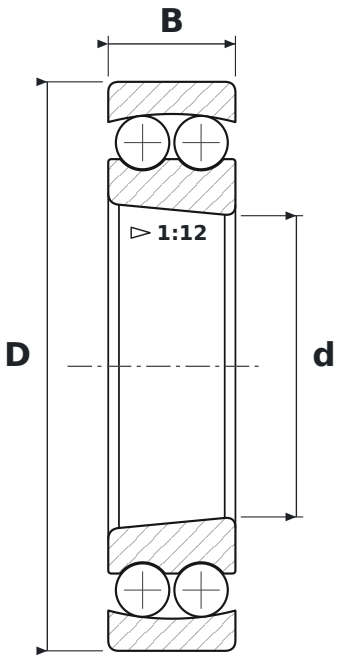

WYMIARY

d	średnica wewnętrzna	**45 mm**
D	średnica zewnętrzna	**85 mm**
B	szerokość	**19 mm**

CO ZNACZY OZNACZENIE 1209 KC3

K	otwór stożkowy, zbieżność 1:12
C3	luz promieniowy zwiększony

PARAMETRY

Producent	**SNR**
Symbol producenta	**1209 KC3**
Elementy toczne	**łożysko kulkowe dwurzędowe**