Łożysko kulkowe wahliwe 1211 SK NTN

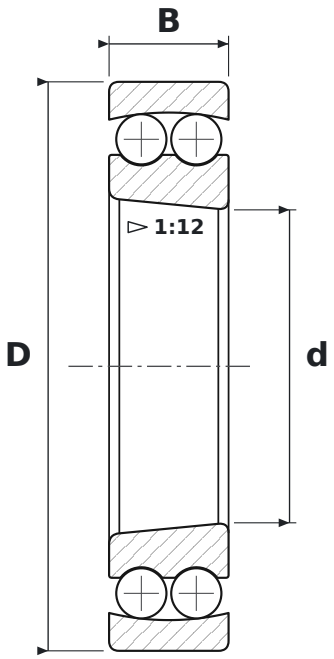

WYMIARY

d	średnica wewnętrzna	**55 mm**
D	średnica zewnętrzna	**100 mm**
B	szerokość	**21 mm**

CO ZNACZY OZNACZENIE 1211 SK

S	oznaczenie konstrukcji wewnętrznej NTN
K	otwór stożkowy, zbieżność 1:12

PARAMETRY

Producent	**NTN**
Symbol producenta	**1211 SK**
Elementy toczne	**łożysko kulkowe dwurzędowe**