Łożysko kulkowe wahliwe 1211-K-TVH FAG

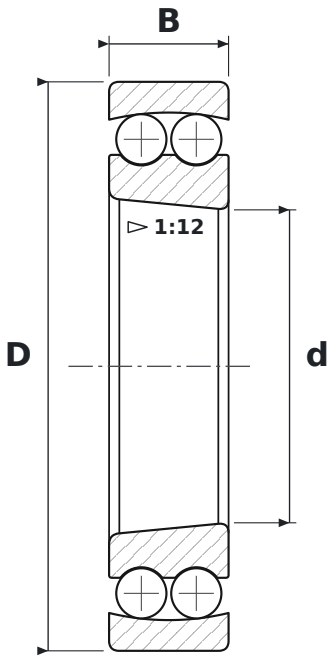

WYMIARY

d	średnica wewnętrzna	**55 mm**
D	średnica zewnętrzna	**100 mm**
B	szerokość	**21 mm**

CO ZNACZY OZNACZENIE 1211-K-TVH

K	otwór stożkowy, zbieżność 1:12
TVH	koszyk poliamidowy masywny (FAG)

PARAMETRY

Producent	**FAG**
Symbol producenta	**1211-K-TVH**
Elementy toczne	**łożysko kulkowe dwurzędowe**