Łożysko kulkowe wahliwe 1211 KC3 NSK

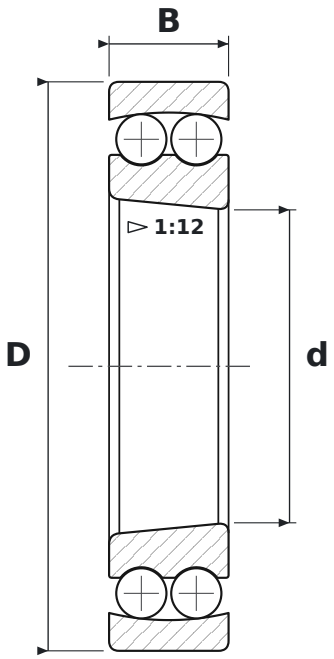

WYMIARY

d	średnica wewnętrzna	**55 mm**
D	średnica zewnętrzna	**100 mm**
B	szerokość	**21 mm**

CO ZNACZY OZNACZENIE 1211 KC3

K	otwór stożkowy, zbieżność 1:12
C3	luz promieniowy zwiększony

PARAMETRY

Producent	**NSK**
Symbol producenta	**1211 KC3**
Elementy toczne	**łożysko kulkowe dwurzędowe**