# Łożysko kulkowe wahliwe 1212 C3 NACHI

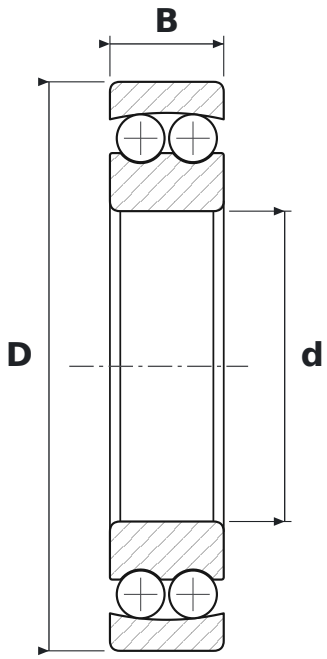


## WYMIARY

| | | |
|---|---|---|
| **d** | średnica wewnętrzna | **60 mm** |
| **D** | średnica zewnętrzna | **110 mm** |
| **B** | szerokość | **22 mm** |

## PARAMETRY

| | |
|---|---|
| Producent | **NACHI** |
| Symbol producenta | **1212 C3** |
| Elementy toczne | **łożysko kulkowe dwurzędowe** |
| C3 | **luz promieniowy zwiększony** |
| Uszczelnienie | **otwarte – bez uszczelnień** |