Łożysko kulkowe wahliwe 1212 EKTN9/C3 SKF

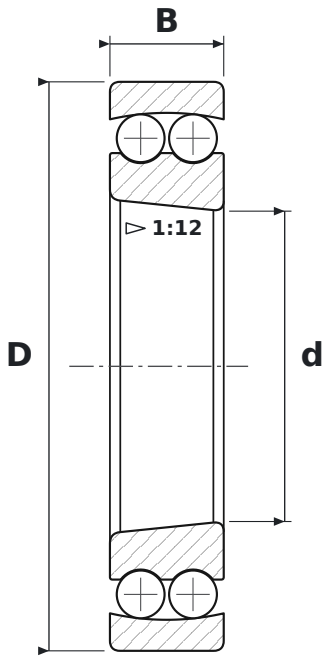

WYMIARY

d	średnica wewnętrzna	**60 mm**
D	średnica zewnętrzna	**110 mm**
B	szerokość	**22 mm**

CO ZNACZY OZNACZENIE 1212 EKTN9/C3

E	wykonanie wzmocnione, zwiększona nośność
K	otwór stożkowy, zbieżność 1:12
TN9	koszyk z poliamidu PA66 wzmocnionego włóknem szklanym (SKF)
C3	luz promieniowy zwiększony

PARAMETRY

Producent	**SKF**
Symbol producenta	**1212 EKTN9/C3**
Elementy toczne	**łożysko kulkowe dwurzędowe**