Łożysko kulkowe wahliwe 1212 K KOYO

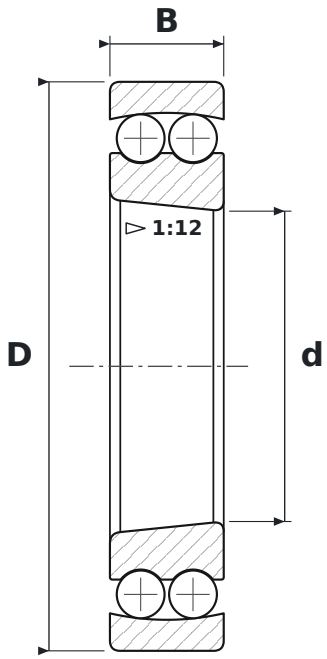

WYMIARY

d	średnica wewnętrzna	**60 mm**
D	średnica zewnętrzna	**110 mm**
B	szerokość	**22 mm**

PARAMETRY

Producent	**KOYO**
Symbol producenta	**1212 K**
Elementy toczne	**łożysko kulkowe dwurzędowe**
K	**otwór stożkowy, zbieżność 1:12**
Uszczelnienie	**otwarte – bez uszczelnień**
Luz promieniowy	**CN – normalny**