Łożysko kulkowe wahliwe 1212-K-TV-C3 FAG

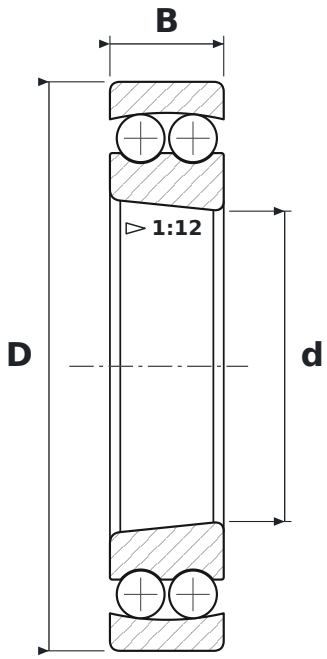

WYMIARY

d	średnica wewnętrzna	**60 mm**
D	średnica zewnętrzna	**110 mm**
B	szerokość	**22 mm**

CO ZNACZY OZNACZENIE 1212-K-TV-C3

K	otwór stożkowy, zbieżność 1:12
TV	koszyk poliamidowy z włóknem szklanym (FAG)
C3	luz promieniowy zwiększony

PARAMETRY

Producent	**FAG**
Symbol producenta	**1212-K-TV-C3**
Elementy toczne	**łożysko kulkowe dwurzędowe**