Łożysko kulkowe wahliwe 1212 KC3 NACHI

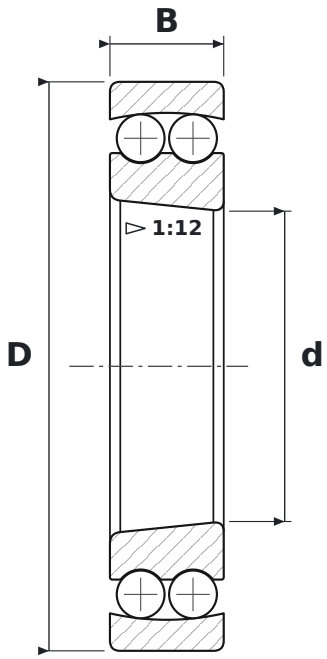

WYMIARY

d	średnica wewnętrzna	**60 mm**
D	średnica zewnętrzna	**110 mm**
B	szerokość	**22 mm**

CO ZNACZY OZNACZENIE 1212 KC3

K	otwór stożkowy, zbieżność 1:12
C3	luz promieniowy zwiększony

PARAMETRY

Producent	**NACHI**
Symbol producenta	**1212 KC3**
Elementy toczne	**łożysko kulkowe dwurzędowe**