Łożysko kulkowe wahliwe 1212 SC3 NTN

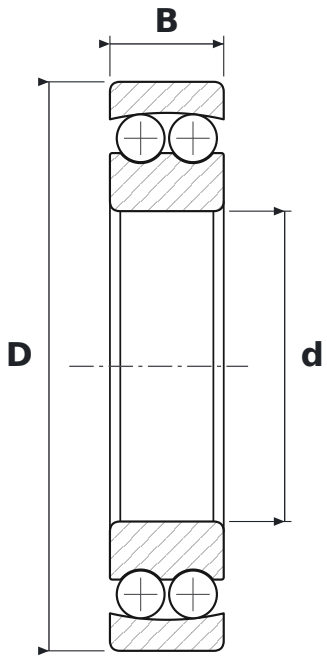

WYMIARY

d	średnica wewnętrzna	**60 mm**
D	średnica zewnętrzna	**110 mm**
B	szerokość	**22 mm**

CO ZNACZY OZNACZENIE 1212 SC3

S	oznaczenie konstrukcji wewnętrznej NTN
C3	luz promieniowy zwiększony

PARAMETRY

Producent	**NTN**
Symbol producenta	**1212 SC3**
Elementy toczne	**łożysko kulkowe dwurzędowe**