Łożysko kulkowe zwykłe 16001-2Z ZEN

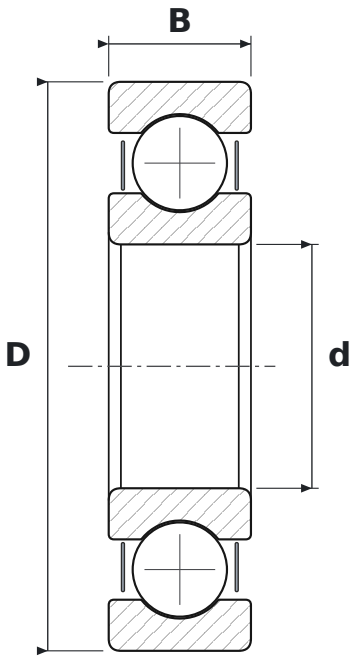

WYMIARY

d	średnica wewnętrzna	**12 mm**
D	średnica zewnętrzna	**28 mm**
B	szerokość	**7 mm**

CO ZNACZY OZNACZENIE 16001-2Z

160	łożysko kulkowe zwykłe, seria 160 – węższa odmiana serii 60 (te same d i D)
2Z	blaszki ochronne, dwustronne

PARAMETRY

Producent	**ZEN**
Symbol producenta	**16001-2Z**
Elementy toczne	**łożysko kulkowe jednorzędowe**
Masa	**0,023 kg**