Łożysko kulkowe zwykłe 16002-Z FAG

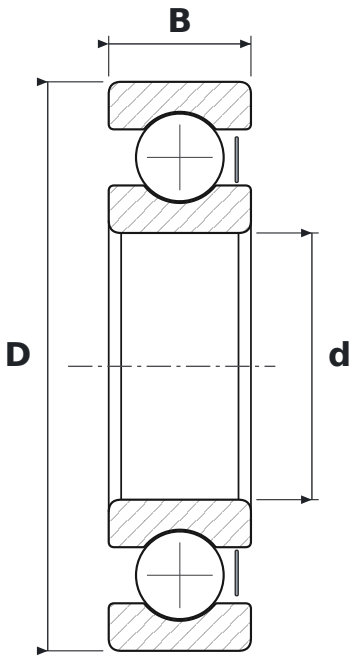

WYMIARY

d	średnica wewnętrzna	**15 mm**
D	średnica zewnętrzna	**32 mm**
B	szerokość	**8 mm**

CO ZNACZY OZNACZENIE 16002-Z

160	łożysko kulkowe zwykłe, seria 160 – węższa odmiana serii 60 (te same d i D)
Z	blaszka ochronna, jednostronna

PARAMETRY

Producent	**FAG**
Symbol producenta	**16002-Z**
Elementy toczne	**łożysko kulkowe jednorzędowe**
Masa	**0,026 kg**