Łożysko kulkowe zwykłe 16003-2RSR FAG

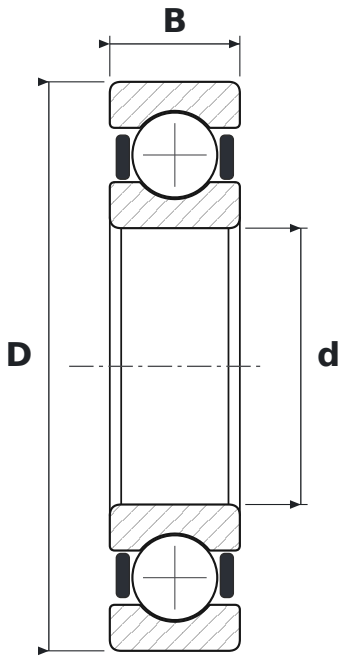

WYMIARY

d	średnica wewnętrzna	**17 mm**
D	średnica zewnętrzna	**35 mm**
B	szerokość	**8 mm**

CO ZNACZY OZNACZENIE 16003-2RSR

160	łożysko kulkowe zwykłe, seria 160 – węższa odmiana serii 60 (te same d i D)
2RSR	uszczelnienia wargowe stykowe (NBR), dwustronne – warga przylega promieniowo

PARAMETRY

Producent	**FAG**
Symbol producenta	**16003-2RSR**
Elementy toczne	**łożysko kulkowe jednorzędowe**