Łożysko kulkowe zwykłe 16003-2Z NKE

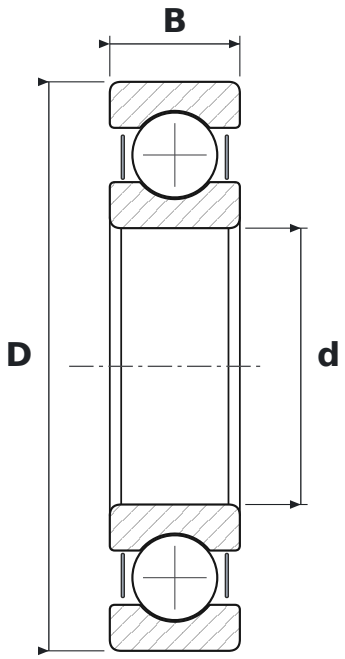

WYMIARY

d	średnica wewnętrzna	**17 mm**
D	średnica zewnętrzna	**35 mm**
B	szerokość	**8 mm**

CO ZNACZY OZNACZENIE 16003-2Z

160	łożysko kulkowe zwykłe, seria 160 – węższa odmiana serii 60 (te same d i D)
2Z	blaszki ochronne, dwustronne

PARAMETRY

Producent	**NKE**
Symbol producenta	**16003-2Z**
Elementy toczne	**łożysko kulkowe jednorzędowe**
Masa	**0,032 kg**