Łożysko kulkowe zwykłe 16003 FAG

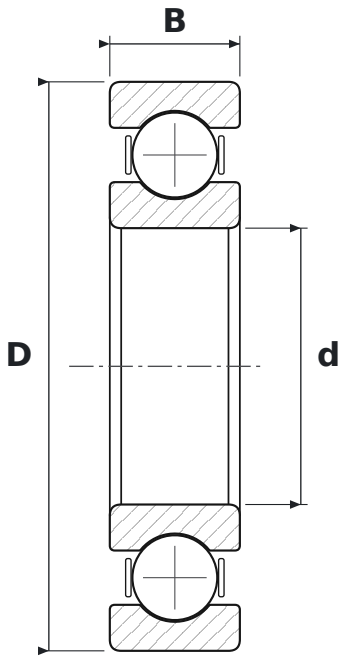

WYMIARY

d	średnica wewnętrzna	**17 mm**
D	średnica zewnętrzna	**35 mm**
B	szerokość	**8 mm**

PARAMETRY

Producent	**FAG**
Symbol producenta	**16003**
Elementy toczne	**łożysko kulkowe jednorzędowe**
Uszczelnienie	**otwarte – bez uszczelnień**
Luz promieniowy	**CN – normalny**
Masa	**0,032 kg**