Łożysko kulkowe zwykłe 16004-2Z-C3 NKE

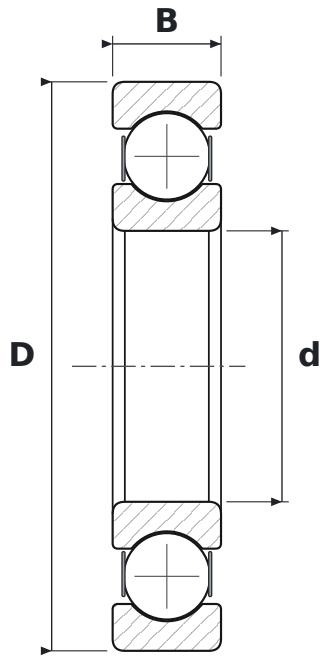

WYMIARY

d	średnica wewnętrzna	**20 mm**
D	średnica zewnętrzna	**42 mm**
B	szerokość	**8 mm**

CO ZNACZY OZNACZENIE 16004-2Z-C3

160	łożysko kulkowe zwykłe, seria 160 – węższa odmiana serii 60 (te same d i D)
2Z	blaszki ochronne, dwustronne
C3	luz promieniowy zwiększony

PARAMETRY

Producent	**NKE**
Symbol producenta	**16004-2Z-C3**
Elementy toczne	**łożysko kulkowe jednorzędowe**