Łożysko kulkowe zwykłe 16006-2ZC3 NKE

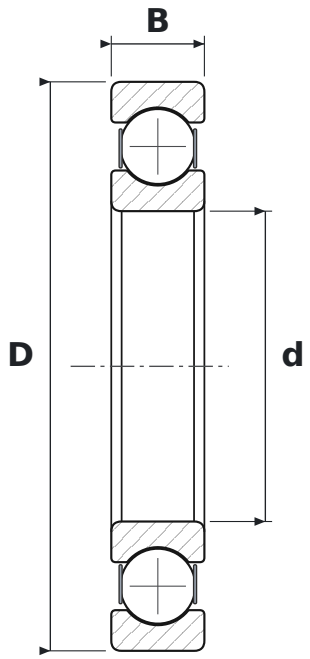

WYMIARY

d	średnica wewnętrzna	**30 mm**
D	średnica zewnętrzna	**55 mm**
B	szerokość	**9 mm**

CO ZNACZY OZNACZENIE 16006-2ZC3

160	łożysko kulkowe zwykłe, seria 160 – węższa odmiana serii 60 (te same d i D)
2Z	blaszki ochronne, dwustronne
C3	luz promieniowy zwiększony

PARAMETRY

Producent	**NKE**
Symbol producenta	**16006-2ZC3**
Elementy toczne	**łożysko kulkowe jednorzędowe**
Masa	**0,09 kg**