# Łożysko kulkowe zwykłe 16100-2Z NKE

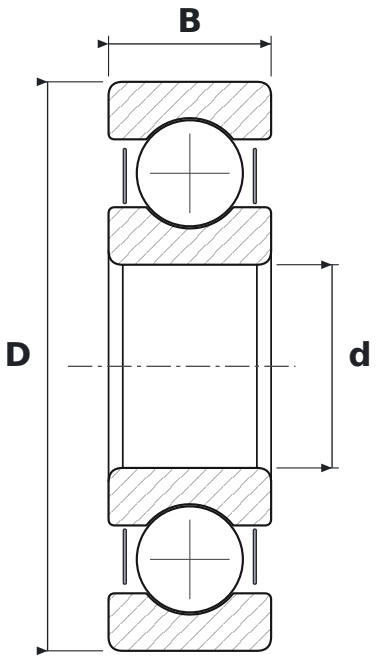


## WYMIARY

| | | |
|---|---|---|
| **d** | średnica wewnętrzna | **10 mm** |
| **D** | średnica zewnętrzna | **28 mm** |
| **B** | szerokość | **8 mm** |

## PARAMETRY

| | |
|---|---|
| Producent | **NKE** |
| Symbol producenta | **16100-2Z** |
| Elementy toczne | **łożysko kulkowe jednorzędowe** |
| 2Z | **blaszki ochronne, dwustronne** |
| Luz promieniowy | **CN – normalny** |