Łożysko kulkowe zwykłe 16101-C3 NKE

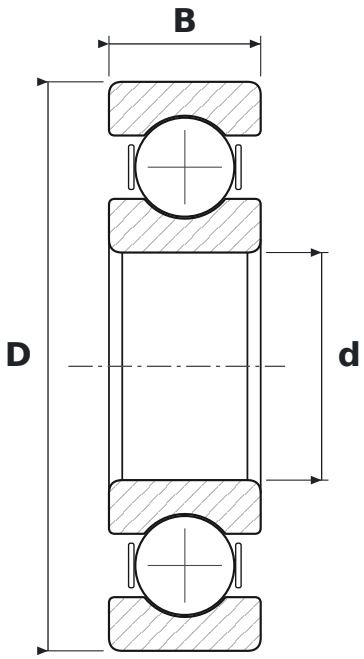

WYMIARY

d	średnica wewnętrzna	**12 mm**
D	średnica zewnętrzna	**30 mm**
B	szerokość	**8 mm**

PARAMETRY

Producent	**NKE**
Symbol producenta	**16101-C3**
Elementy toczne	**łożysko kulkowe jednorzędowe**
C3	**luz promieniowy zwiększony**
Uszczelnienie	**otwarte – bez uszczelnień**