Łożysko kulkowe zwykłe 208-Z SKF

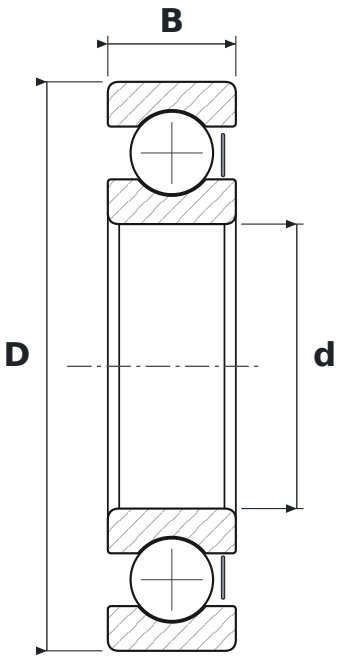

WYMIARY

d	średnica wewnętrzna	**40 mm**
D	średnica zewnętrzna	**80 mm**
B	szerokość	**18 mm**

PARAMETRY

Producent	**SKF**
Symbol producenta	**208-Z**
Elementy toczne	**łożysko kulkowe jednorzędowe**
Z	**blaszka ochronna, jednostronna**
Luz promieniowy	**CN – normalny**
Masa	**0,399 kg**