# Łożysko kulkowe zwykłe 213-Z SKF

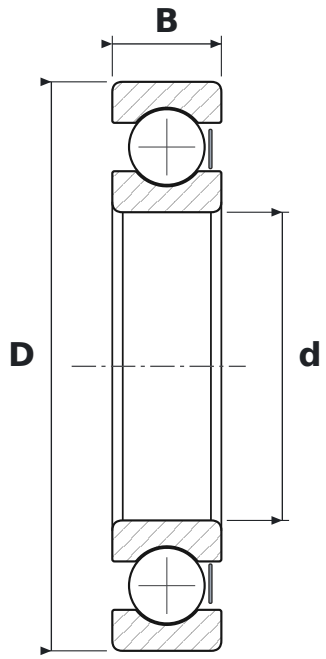


## WYMIARY

| | | |
|---|---|---|
| **d** | średnica wewnętrzna | **65 mm** |
| **D** | średnica zewnętrzna | **120 mm** |
| **B** | szerokość | **23 mm** |

## PARAMETRY

| | |
|---|---|
| Producent | **SKF** |
| Symbol producenta | **213-Z** |
| Elementy toczne | **łożysko kulkowe jednorzędowe** |
| Z | **blaszka ochronna, jednostronna** |
| Luz promieniowy | **CN – normalny** |