Łożysko kulkowe zwykłe 213-ZNR SKF

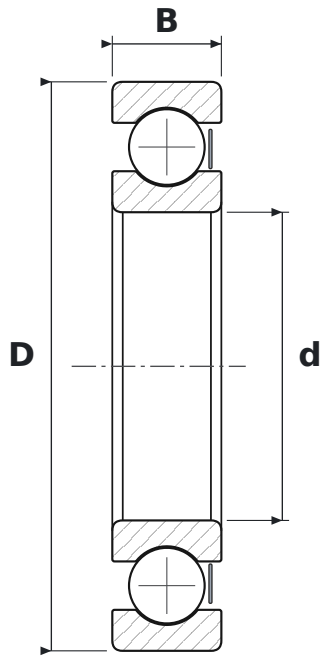

WYMIARY

d	średnica wewnętrzna	**65 mm**
D	średnica zewnętrzna	**120 mm**
B	szerokość	**23 mm**

CO ZNACZY OZNACZENIE 213-ZNR

Z	blaszka ochronna, jednostronna
NR	rowek z pierścieniem osadczym

PARAMETRY

Producent	**SKF**
Symbol producenta	**213-ZNR**
Elementy toczne	**łożysko kulkowe jednorzędowe**
Masa	**1,1 kg**