Łożysko kulkowe zwykłe 214 C4 SKF

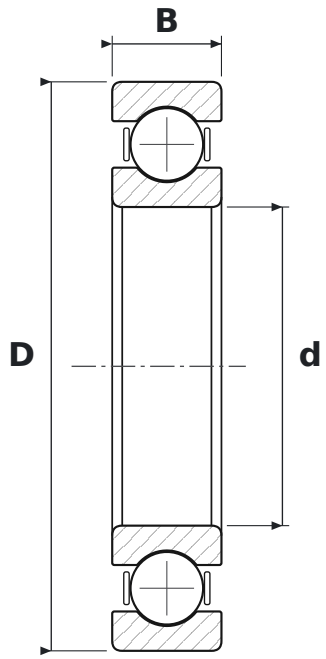

WYMIARY

d	średnica wewnętrzna	**70 mm**
D	średnica zewnętrzna	**125 mm**
B	szerokość	**24 mm**

PARAMETRY

Producent	**SKF**
Symbol producenta	**214 C4**
Elementy toczne	**łożysko kulkowe jednorzędowe**
C4	**luz promieniowy duży**
Uszczelnienie	**otwarte – bez uszczelnień**
Masa	**1,2 kg**