Łożysko kulkowe zwykłe 214-ZZ SKF

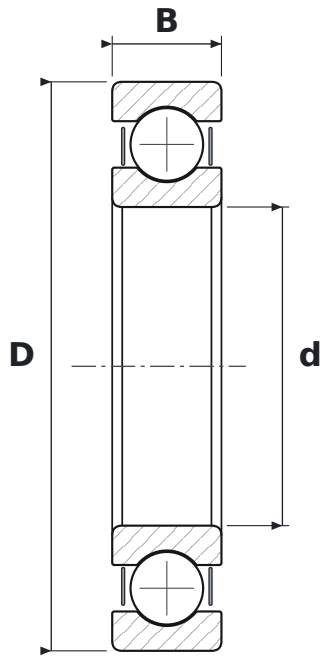

WYMIARY

d	średnica wewnętrzna	**70 mm**
D	średnica zewnętrzna	**125 mm**
B	szerokość	**24 mm**

PARAMETRY

Producent	**SKF**
Symbol producenta	**214-ZZ**
Elementy toczne	**łożysko kulkowe jednorzędowe**
2Z	**blaszki ochronne, dwustronne**
Luz promieniowy	**CN – normalny**
Masa	**1,2 kg**