Łożysko kulkowe zwykłe 216-ZNR SKF

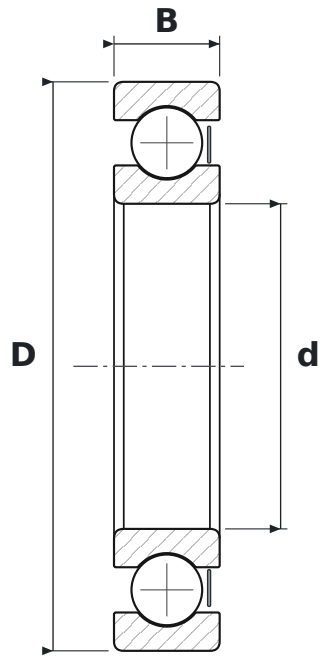

WYMIARY

d	średnica wewnętrzna	**80 mm**
D	średnica zewnętrzna	**140 mm**
B	szerokość	**26 mm**

CO ZNACZY OZNACZENIE 216-ZNR

Z	blaszka ochronna, jednostronna
NR	rowek z pierścieniem osadczym

PARAMETRY

Producent	**SKF**
Symbol producenta	**216-ZNR**
Elementy toczne	**łożysko kulkowe jednorzędowe**