Łożysko kulkowe wahliwe 2204-TV-2RSR FAG

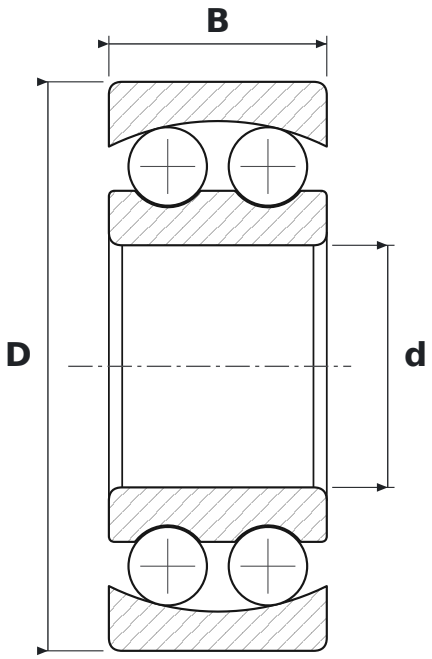

WYMIARY

d	średnica wewnętrzna	**20 mm**
D	średnica zewnętrzna	**47 mm**
B	szerokość	**18 mm**

CO ZNACZY OZNACZENIE 2204-TV-2RSR

TV	koszyk poliamidowy z włóknem szklanym (FAG)
2RSR	uszczelnienia wargowe stykowe (NBR), dwustronne – warga przylega promieniowo

PARAMETRY

Producent	**FAG**
Symbol producenta	**2204-TV-2RSR**
Elementy toczne	**łożysko kulkowe dwurzędowe**